HBS-EXP

Explosion Proof Bending Beam Load Cell

● 제품설명

▶ HBS-EXP는 완전 용접 구조로 스테인리스강 재질의 BENDING BEAM 타입 방폭형 로드셀입니다.
▶ IP67 규격에 준하여 설계되었으며 폭발 위험 지역 내 플랫폼 스케일 및 탱크/호퍼 스케일 등에 적합한 구조입니다.

● 제품특징

▶압축타입
▶스테인리스강 재질
▶밀폐구조
▶본질안전방폭 (Ex ia IIC T4)
▶IP67 규격에 준한 설계

● 선택사양

▶볼 타입 액세서리

● 제품사양

Capacity(R.L.)		kgf	10, 20, 50, 100, 200, 250, 500	
정격출력(R.O.) 제로 밸런스		mV / V mV / V	2.0 ± 0.005 0.0 ± 0.02	
정확도 등급		—	B	A
비직선성 히스테리시스 컴바인드 에러 반복성 크립(30분) 크립 복귀(30분) 분해도 한 눈의 값		% R.O. % R.O. % R.O. % R.O. % R.O. % R.O. — mV / V	≤ 0.03 ≤ 0.03 ≤ 0.03 ≤ 0.01 ≤ 0.03 ≤ 0.03 ≤ 1/3000 0.00067	≤ 0.02 ≤ 0.02 ≤ 0.02 ≤ 0.01 ≤ 0.017 ≤ 0.017 ≤ 1/5000 0.0004
온도영향	—영점 —출력	%/10℃ %/10℃	≤ 0.028 ≤ 0.014	≤ 0.014 ≤ 0.011
인가전압	—적정 인가전압 —최대 인가전압	V V	10 28	
저항	—입력저항 —출력저항 —절연저항	Ω Ω MΩ	420 ± 3.5 350 ± 3.5 > 2000	
온도보상범위 허용온도범위		℃ ℃	-10 to +40 -30 to +80	

Capacity(R.L.)	kgf	10, 20, 50, 100, 200, 250, 500
재질 및 표면처리	—	스테인리스강 / 버핑
케이블 사양	—	Ø5 x 4P x 3M (Urethane)
허용 과부하	% R.L.	150%
허용 플랫폼 사이즈	mm	No Platform Type

● 사용용도

▶플랫폼 스케일 ▶탱크 스케일 ▶호퍼 스케일 ▶벨트 스케일

| 제품도면 | (본질안전방폭)

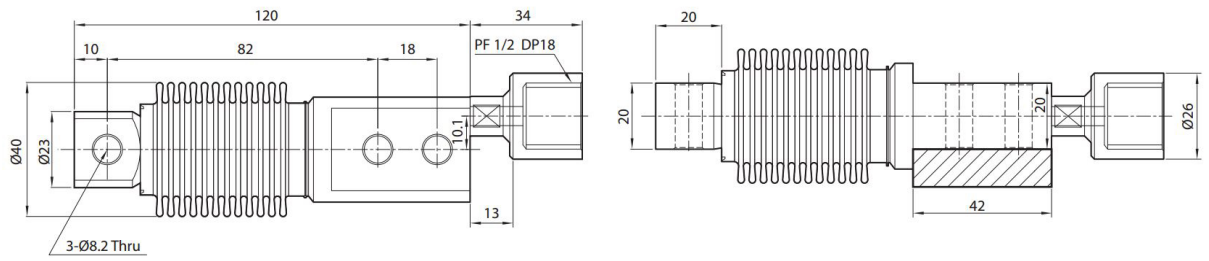
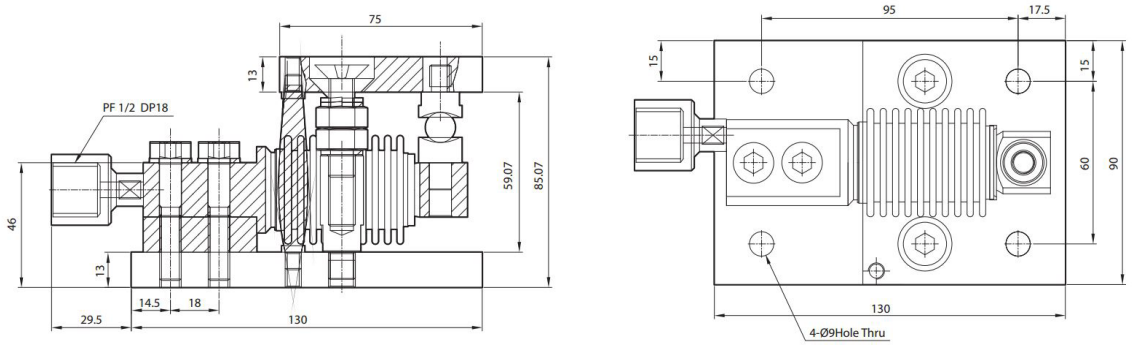
| 제품도면 | (내압방폭, 분진방폭)