BCSL-Ex d

Explosion Proof Single Point Load Cell

● 제품설명

▶ BCSL-Ex d Series는 스테인리스 재질의 방폭형 로드셀로써 폭발 위험 지역 내 플랫폼스케일 등의 계량 시스템에 적합합니다.

▶ Ex d IIC T6으로 설계로 되어있고, 10kgf ~ 100kgf의 다양한 용량이 있으며 편리한 취급 및 설치가 가능합니다.

● 제품특징

▶낮은 용량에 적합한 방폭형 LOADCELL
▶스테인리스 재질
▶내압/분진방폭 (Ex d IIC T6)

● 제품사양

Capacity(R.L.)	10, 20, 30, 50, 75, 100
정격출력	약 2.0mV/V
한계과부하	150% R.C.
종합오차	0.03% R.O.
크리프(30분)	0.03%
재현성	0.02%
제로바란스	0.0 ± 0.1mV/V
온도보상범위	-10 ~ +40℃
사용온도범위	-20 ~ +80℃
권장인가전압	10V
최대인가전압	15V
입력단자간저항	400 ± 50Ω
출력단자간저항	350 ± 3.5Ω
절연저항	>2.000MΩ@50V DC
영점온도영향	0.028 %R.O./ 10℃
출력온도영향	0.014 %R.O./ 10℃

● 사용용도

▶플랫폼 스케일
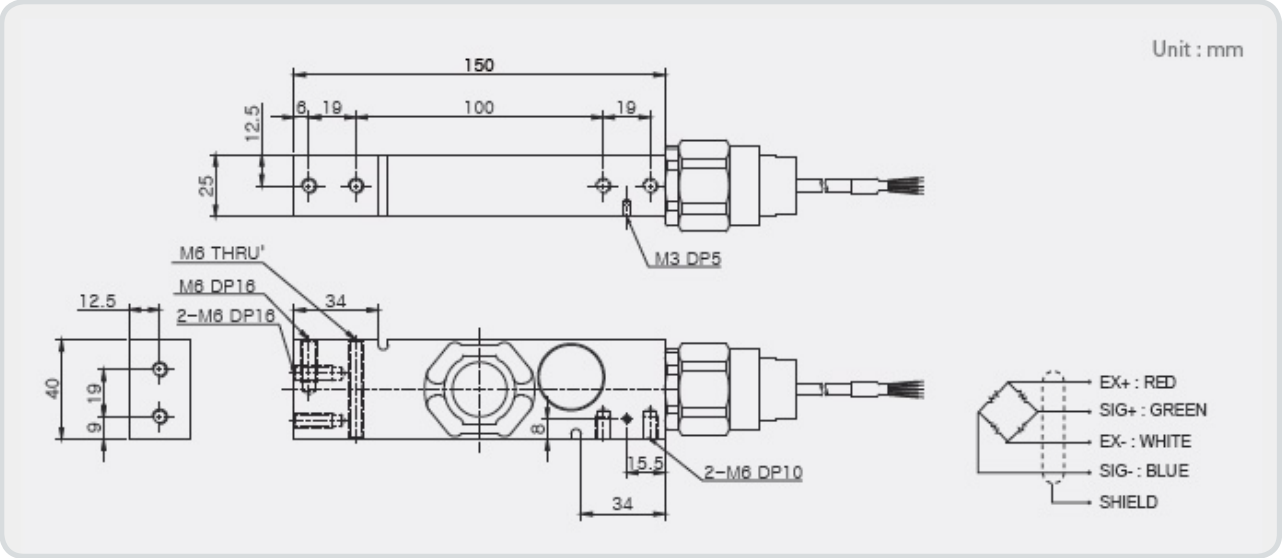
| 제품도면 | (10kgf~100kgf)